BAS-MOBILIAR

Gesa

T1152T

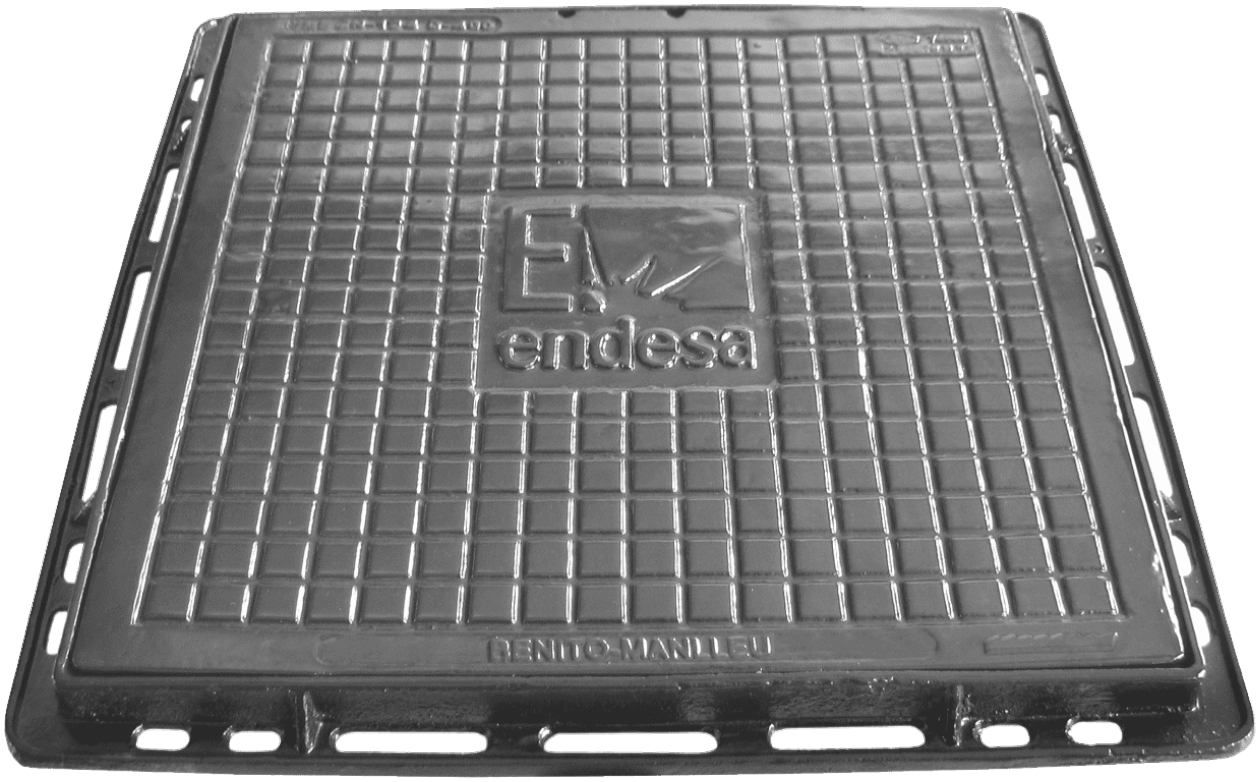

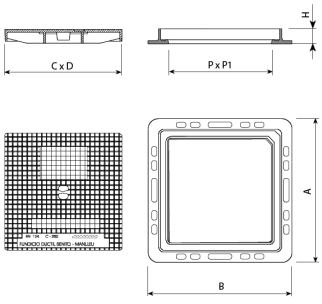

REF.	A	B	H	C	D	P	P1	UN.
T1152TR-T	-	-	35	525	525	495	495	20
T1152GER-T	-	-	35	525	525	495	495	20
T1152-M	600	600	-	-	495	495	20	
T1152GEO2	1160	600	94	525(x2)	525	495	495	10

Material: Realizada en fundición dúctil, en gráfico esferoidal, según ISO 1083 (Tipo 500-7) y norma En 1563

- Revestimiento: Pintura hidrosoluble negra, no tóxica, no inflamable y no contaminante.
- Superficie: Tapa metálica con relieve antideslizante.
- Obra civil: Marco hidráulico con lengüetas para una mejor instalación en la obra.

V. 2023-10-24 | La mejora y evolución constante de nuestros productos, puede provocar algunas modificaciones en las especificacions técnicas y caracteristicas de los mismos sin previo aviso.