ICNT+ILDH

Farola

NATUM



Columna telescópica con base con sección cuadrada con vértices redondeados de acero galvanizado S-235 JR con acabado estándar en negro microtexturado. Fuste cilíndrico con brazo lateral integrado de acero galvanizado en caliente, con opciones simples, dobles a misma y diferente altura.
Altura total de la columna: 5 a 11 metros, con terminación en brazo lateral Ø60 mm. Diseño con estética diferenciada y presencia singular, ideal para paseos y avenidas, ofreciendo un punto de luz que aporta personalidad al municipio.
Opcional:

VENTAJAS:

APLICACIONES:

V. 2026-01-12 | La mejora y evolución constante de nuestros productos, puede provocar algunas modificaciones en las especificacions técnicas y caracteristicas de los mismos sin previo aviso.

CARACTERÍSTICAS:

V. 2026-01-12 | La mejora y evolución constante de nuestros productos, puede provocar algunas modificaciones en las especificacions técnicas y caracteristicas de los mismos sin previo aviso.

PLANO:

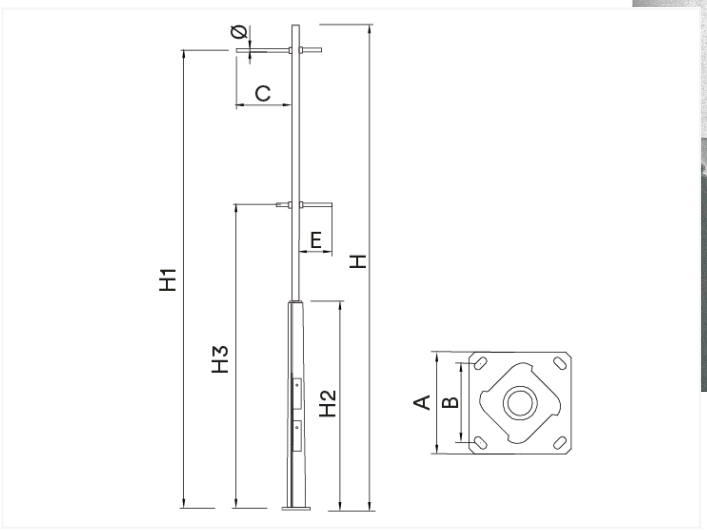

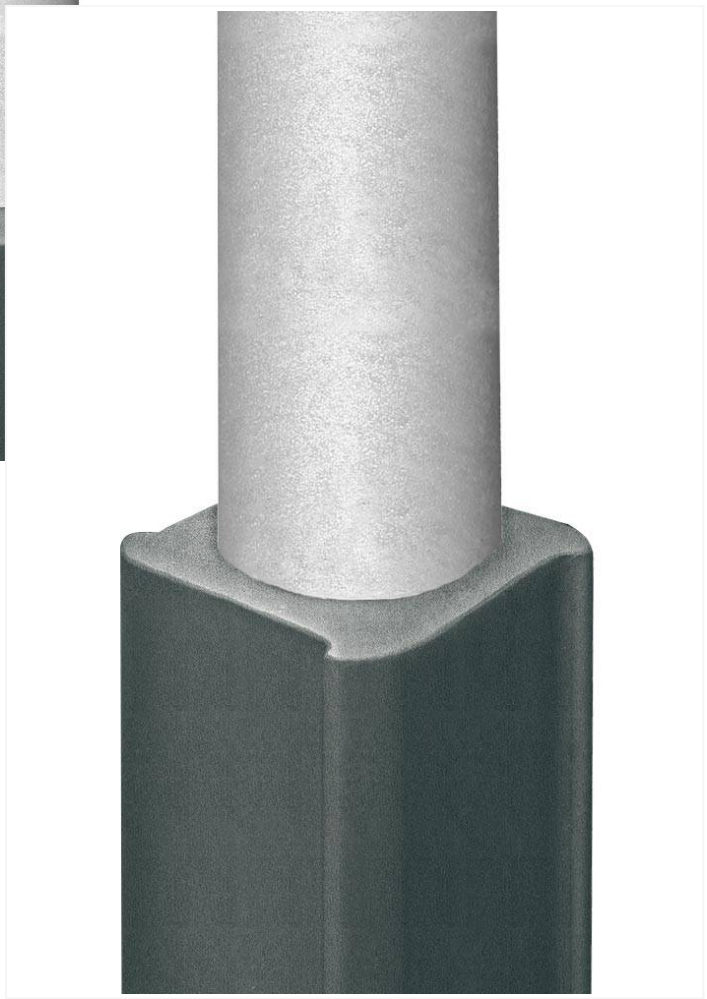

DETALLES:

AENOR EN40

CUADRO TÉCNICO:

REF.	Nº LEDs	Potencia W	I Driver mA	Flujo Lumínico Real (T) =85ºC)		Flujo Lumínico Inicial (T) =25ºC)	
				Flujo lm	Eficiencia lm/W	Flujo lm	Eficiencia lm/W

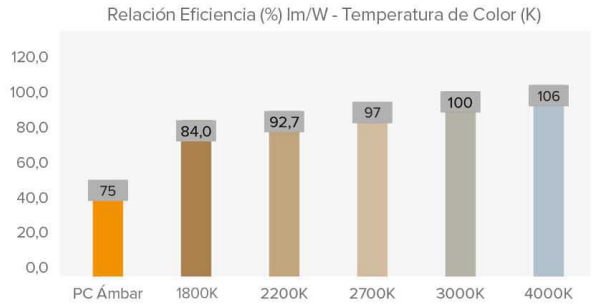

FOTOMETRÍAS:

V. 2026-01-12 | La mejora y evolución constante de nuestros productos, puede provocar algunas modificaciones en las especificacions técnicas y caracteristicas de los mismos sin previo aviso.

MÓDULO LED'S:

Módulo de LEDs:	
Módulo substituible:	
LED:	
Nº de LED's:	
Formato PCBs:	
Eficiencia nominal del LED:	
Temperatura de Color:	
Rendimiento Cromático CRI:	
Vida Media de los LED - L90B10:	

ESPECIFICACIONES ÓPTICAS:

Sistema Óptico:	
Distribución Lumínica:	
Flujo Hemisferio Superior (FHS) ULOR:	
Flujo Hemisferio Inferior DLOR:	
Índice de Deslumbramiento:	
Categoría Intensidad Luminosa:	
Flujo Luminoso CIE nº3:	
Seguridad Fotobiológica:	
Flujo lumínico Inicial Tj=25ºC (hasta):	
Eficiencia Luminaria Inicial Tj=25ºC (hasta):	
Flujo lumínico Real Tj=85ºC (UNE EN 13032-4) (hasta):	
Eficiencia Luminaria Real Tj=85ºC (UNE EN 13032-4) (hasta):	

ESPECIFICACIONES ELÉCTRICAS:

Potencia máxima nominal (LED's):	
Potencia máxima consumida (Luminaria):	
Rango de Potencias:	
Corriente máxima del LED:	
Clase de Protección Eléctrica IEC:	
Protector de Sobretensiones (SPD):	
Nivel de protección de tensión modo común y diferencial (SPD) Udc:	
Corriente máxima de descarga (8/20) (SPD):	
Desconexión Térmica de la Fase (SPD):	
Tensión de Entrada:	
Tensión de Entrada (rango máximo):	
Frecuencia de Entrada:	
Corriente de arranque:	
Duración del pico de arranque:	
Eficiencia del Driver:	
Factor de potencia 100% consumo:	
Factor de potencia 50% consumo:	
Distorsión Harmónica Total (THD):	
Consumo de Energia en reposo:	
Clasificación Energética:	

CONDICIONES DE TRABAJO:

Vida Media de los LED - L90B10:	
Vida Media del Driver a Tp<70ºC:	
Vida Media de la Luminaria L90B10 (TM-21):	
Temperatura ambiente de trabajo:	
Superficie al viento:	
Test anti vibraciones (15Hz en 3 ejes):	
Período de Garantía:	

DIMENSIONES EMBALAJE:

Peso neto	
Peso Bruto	
Dimensiones Luminaria (LxAxH)	
Dimensiones Embalaje (LxAxH)	
Unidades por Embalaje	
Cantidad por contenedor de 20"	
Cantidad por contenedor de 40"	

CERTIFICACIONES:

Certificaciones Seguridad:	
Certificaciones EMC:	
Otras Certificaciones:	

Certificaciones Empresa

ISO 9001 ISO 50001 ISO 14001 ISO 45001

V. 2026-01-12 | La mejora y evolución constante de nuestros productos, puede provocar algunas modificaciones en las especificacions técnicas y caracteristicas de los mismos sin previo aviso.