BAS-MOBILIAR

Boca de Reg

H40

BR40R

Boca de reg H-40 per al subministrament d'aigua a xarxes de reg i sistemes d'abastament. Dissenyada per a una instal·lació segura i eficient, amb construcció robusta i accés superior mitjançant tapa de registre

CARACTERÍSTIQUES TÈCNIQUES
Connexió DN-40
Dimensions (A × P × H) 305 × 305 × 270,5 mm
Diàmetre base Ø 210 mm
Diàmetre superior Ø 274 mm
Alçada de connexió 149 mm
Diàmetre de connexió Ø 90 mm
Altres diàmetres Ø 45 / Ø 110 mm
Materials Acer i components de goma d'alta resistència

Component de MANIOBRA ↓

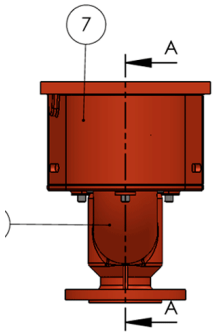

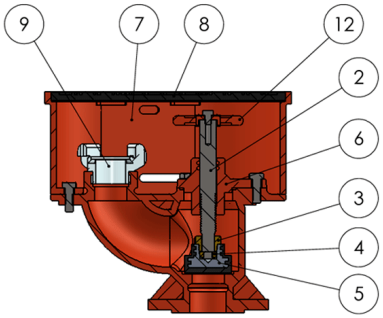

Nº	Referencia	Descripción	Cant.
1	REF.10147	Cuerpo H-40 Llobregat	1
2	REF.10150	Tornillo de maniobra DN-40 Llobregat	1
3	REF.10151	Tuerca de sujeción válvula H40	1
4	REF.10160	Dos medios casquillos válvula H40	1
5	REF.10154	Aro de goma + goma válvula H40	1
6	REF.10148	Cuerpo estopada H-40	1
7	REF.10155	Caja boca de riego H40	1
8	REF.10156	Tapa caja H40	1
9	REF.11086	Racor 45	1
12	REF.10149	Volante DN-40	1

V. 2026-10-07 | La millora i evolució constant dels nostres productes, pot provocar algunes modificacions en les Especificacions tècniques i característiques dels mateixos sense previ avís.

+49 (0) 521 450 131-2 | mb@bas-mobiliar.de

Projectes:

V. 2026-10-07 | La millora i evolució constant dels nostres productes, pot provocar algunes modificacions en les Especificacions tècniques i característiques dels mateixos sense previ avís.